Geschenke aus alltäglichen Dingen herstellen

Kinder lieben Geschenke. Ideen und Anregungen für Mitarbeitende, Eltern, und Kinder. Allerlei aus Lebensmitteln, Rohstoffen und Abfall.

Sinnvolle Geschenke

Büroklammer

Gestalte deine eigene, unverwechselbare Büroklammer:

Büroklammer

Zeichne eine Form auf ein Papier und versuche mit dem Draht diese Form zu biegen.

Oder biege eine einfache Spirale.

Material:

- Verzinkter Eisendraht oder Elektrikerdraht
- Kombizange, evtl. Rundzange
- Papier

Zahnbürstenhalter

Schneide ca. 1 m Draht ab.
Spanne das Rundholz und den Draht in den Schraubstock ein.
Drehe den Draht ca. 10 Mal um das Rundholz.
Biege den Draht um den Saugnapf. Mit dem restlichen Draht gestalte eine Form, die dir gefällt. (Herz, Luftballon....)

Material:

- verzinkter Eisendraht 1,5 mm
- feiner Silberdraht
- Kombizange, evtl. Rundzange
- Saugnapf
- Rundholz
- verschiedene Dekorationsmaterialien

Lippenpomade

Material:

- 1 Teil Lanolin
- 6 Teile Vaseline
- 1/2 Teil Bienenwachs
- 3 Tropfen Lebensmittelfarbe
- Glasschüssel
- kleiner Schaber
- Dosen, Töpfchen
- Kochplatte, Pfanne
- etwas Zitronenaroma (kurz vor dem Abfüllen zur Masse mischen)

Arbeitsablauf:

Alles zusammen im Wasserbad schmelzen
Mischung sorgfältig in die kleinen Gefässe abfüllen, Achtung: heiss!! Pomade in die Kühle stellen.

Für die Menge einer Kodakhülle braucht es:

- 1/2 TL Lanolin
- 3 TL Vaseline
- 1/8 TL Bienenwachs

Dosen

Süssigkeiten, getrocknete Kräuter und andere Überraschungen lassen sich in den selbstgefertigten Dosen überreichen.

Mit Bleistift und Massstab zwei Ringe an der Kartonröhre aufzeichnen. Die Ringe mit der Laubsäge wegschneiden. Die zerfransten Schnittstellen schmirgeln. Die Röhre auf ein 3mm dickes Kartonstück stellen und mit dem Bleistift dem äusseren Bodenring entlang die Kreisformen von Boden und Deckel nachzeichnen (Zeichnung 1). Die Kreise ausschneiden, (Zeichnung 2), auf die vorgesehenen Stellen kleben und beschweren. Während des Trocknens kann der Hals zugeschnitten werden, (Zeichnung 3). Die Bandlänge wird ermittelt, indem der Streifen in das Rohr gesteckt wird, (Zeichnung 4). Wenn der Streifen zugeschnitten ist, prüfe man vor dem Kleben, ob er genau passt. Nun kann geleimt werden. Die Deckel- und Bodenkanten durch Schleifen anpassen. Nun kann bemalt, gekleistert oder geklebt werden.

Material:

- Kartonröhren
- Karton für Boden und Deckel
- 1mm Karton für den Dosenhals
- Weissleim
- Laubsäge
- Schere
- Japanmesser

- Schmirgelpapier
- Massstab
- Farbe
- Seidenpapier
- Kleister oder.....

Dosen selbst fertigen

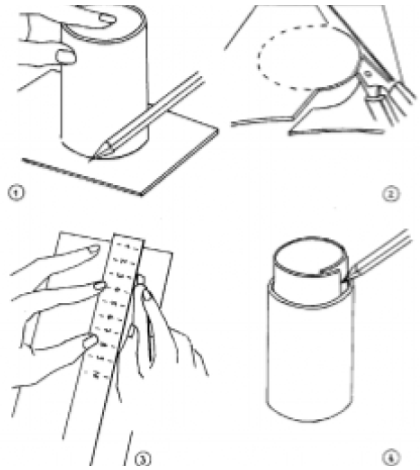

Kleine Geschenke aus der Küche

Farbige Teigwaren

Mit Keks-Ausstecher, aus selbstgemachtem Nudelteig herstellen.

Nudelteig:

- 250 g Mehl
- 2 Eier, verklopft
- 2-4 Esslöffel. Wasser
- je nach Grösse der Eier 1 Esslöffel Öl

Zutaten vermischen, kneten bis der Teig geschmeidig ist, 1 Std. ruhen lassen, auswallen auf Mehl, ausstechen, trocknen lassen. In ein Cellophansäckli packen und anschreiben.
Rote Teigwaren, Amore mio:
Anstelle von Wasser 2-3 Esslöffel Randensaft verwenden.

Pausenspiel

Material:

- Sperrholz oder Karton

- Werkzeug: Laubsäge und Schmirgelspapier oder Cutter

Das Muster genau übertragen und die einzelne Teile sägen oder mit dem Cutter ausschneiden. Mit Acrylfarbe bemalen.

Fünf Probleme:

Diese Figur (unten) ist ein Rhomboid. Die Frage vor die du gestellt wirst, ist, ob die fünf Teile in fünf andere geometrische Figuren umgelegt werden können. In ein:

- Quadrat
- Griechisches Kreuz
- Rechteck
- rechtwinkeliges Dreieck
- Trapez

Diese anspruchsvollen Puzzles werden dich lang in Beschlag nehmen. Vielleicht entdeckst du dann auch, dass es unterhaltsamer ist, zuzuschauen, wie sich deine Freunde damit abmühen.

Krachmandeln

- 1 dl Wasser
- 200 g Zucker
- 1 Kaffeelöfel Vanillezucker aufkochen
- 200 g ungeschälte Mandeln zugeben

Auf mittlerer Stufe unter ständigem Rühren aufkochen, bis sich der Zucker um die Mandeln legt und sie leicht krachen. Kurz weiterrühren, bis die Mandeln glänzen. Sofort auf eine mit Backpapier bedecktee Unterlage geben. Auskühlen lassen. Krachnüsse können auf die gleiche Weise hergestellt werden.
Beim Schenken spielt auch die Verpackung eine grosse Rolle. Einige Anregungen, damit die Krachmandeln effektvoll verpackt geschenkt werden können.
Da nicht eine ganze Kindergruppe gleichzeitig Mandeln herstellen kann, können die restlichen Kinder mit der Verpackung beschäftigt werden.

Papiertüte

Für die Tüte ein rechteckiges Stück Papier einrollen. Kante festkleben und fixieren, bis der Klebstoff hält. Es kann mit einem Zeitungspapier geübt werden, bis die richtige Grösse und die richtigen Proportionen herausgefunden worden sind.

Je nach Inhalt, die Tüte mit einem Pergaminpapier füttern. Das Pergamin etwas kleiner als das Papier zuschneiden und zusammen mit dem Papier verarbeiten.

Material:

- Papier

- Pergaminpapier
- Klebstoff

Papiersack

Gestaltungsmo?glichkeiten:
Papier bedrucken (Stempeldruck), oberer Rand mit dem Stanzer bearbeiten, bemalen, fa?rben oder bekleben.

Abbildungen zu Pausenspiel / Papiersack

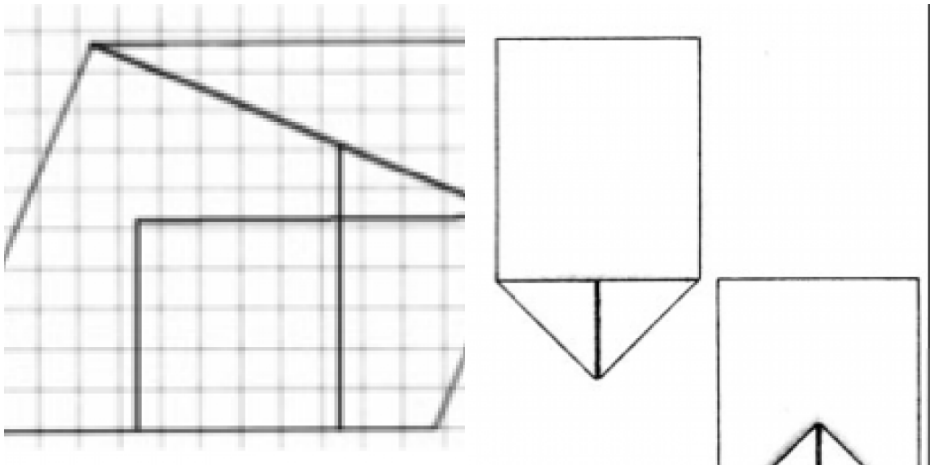

Sinnvolle Geschenke aus a_|_YW.pdf

Quellennachweis

YoungstarsWiki.org

- **Inhalt und Bild:** Forum Kind Heft 3/01, Seiten 25 + 26. © Copyright www.forum-kind.ch
- **Autorin:** Tina Büchi ist Lehrerin für Werken Textil und Nichttextil.